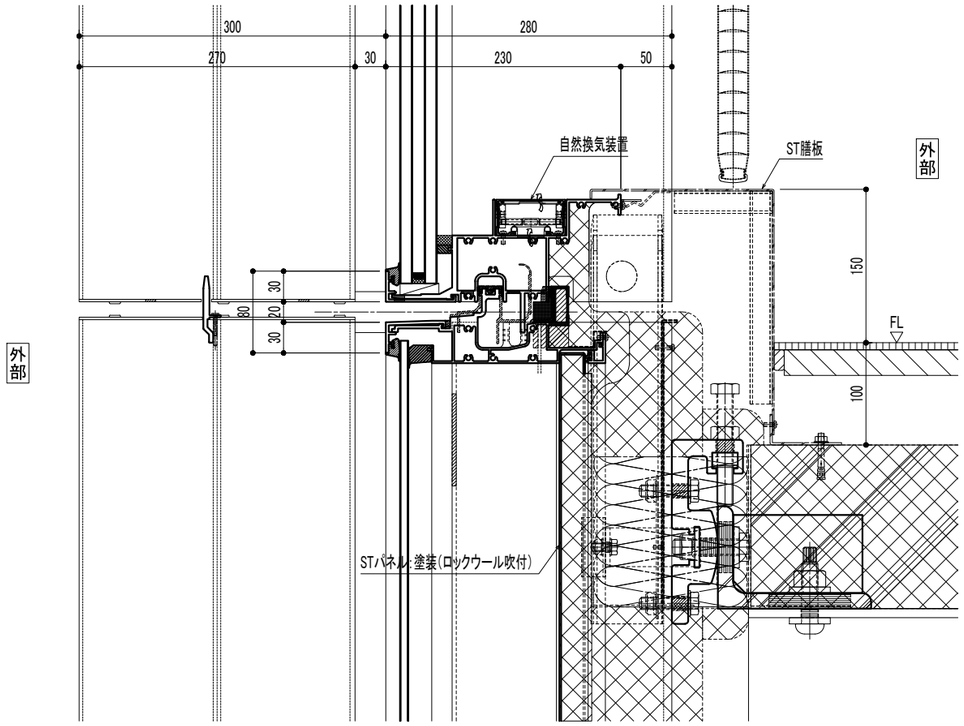
300
280
270
30
230
50
自然換気装置
ST腰板
外部
150
FL
100
30
20
30
80
外部
STパネル上塗装(ロックウール吹付)

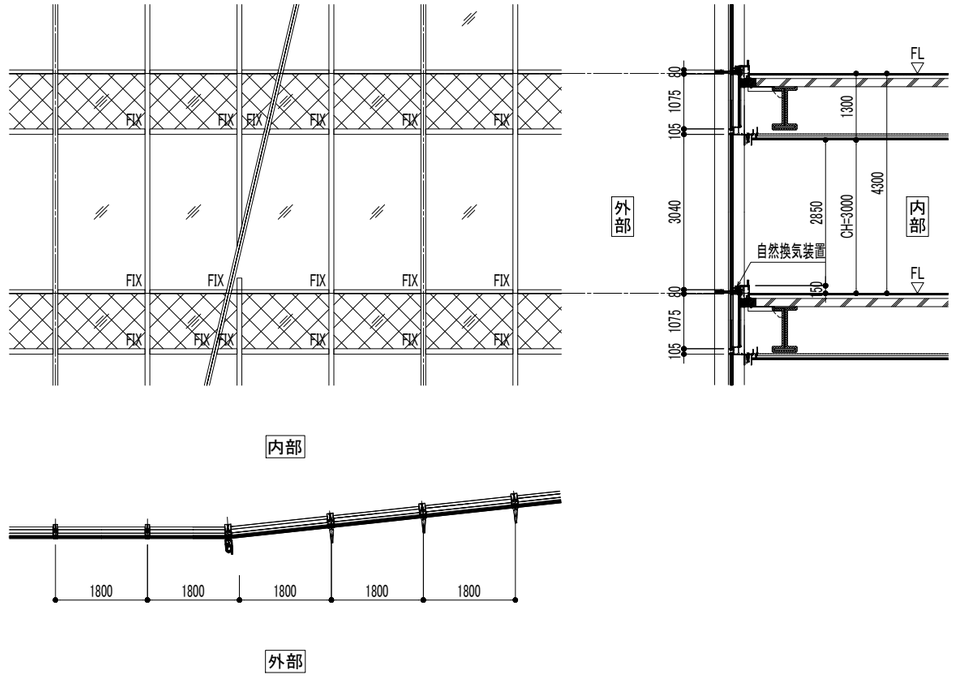
FIX
外部
内部
1800
1800
1800
1800
1800
外部
FL
80
1075
105
3040
80
1075
105
1300
2850
CH=3000
4300
自然換気装置
150
FL

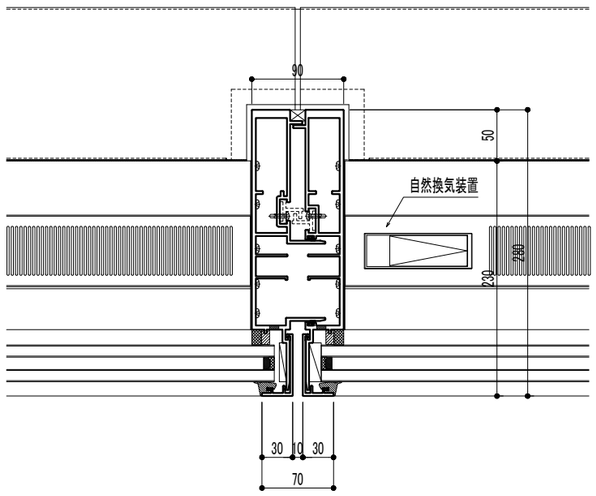
内部
90
50
自然換気装置
230
280
30
10
30
70
外部

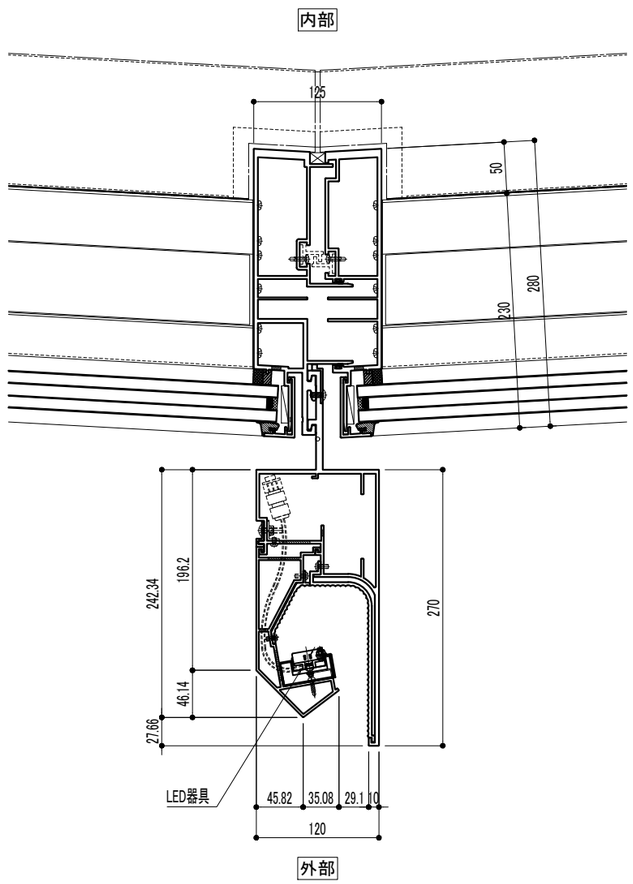
内部
125
50
230
280
242.34
196.2
46.14
27.66
270
LED器具
45.82
35.08
29.1
10
120
外部

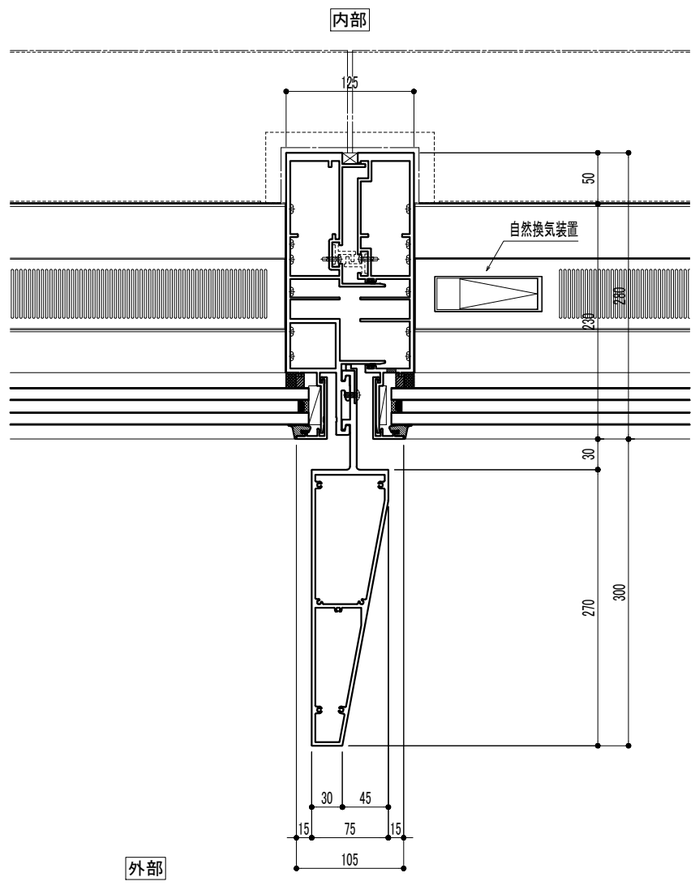
内部
125
50
自然換気装置
230
280
30
270
300
30
45
15
75
15
105
外部

大阪駅西北ビル