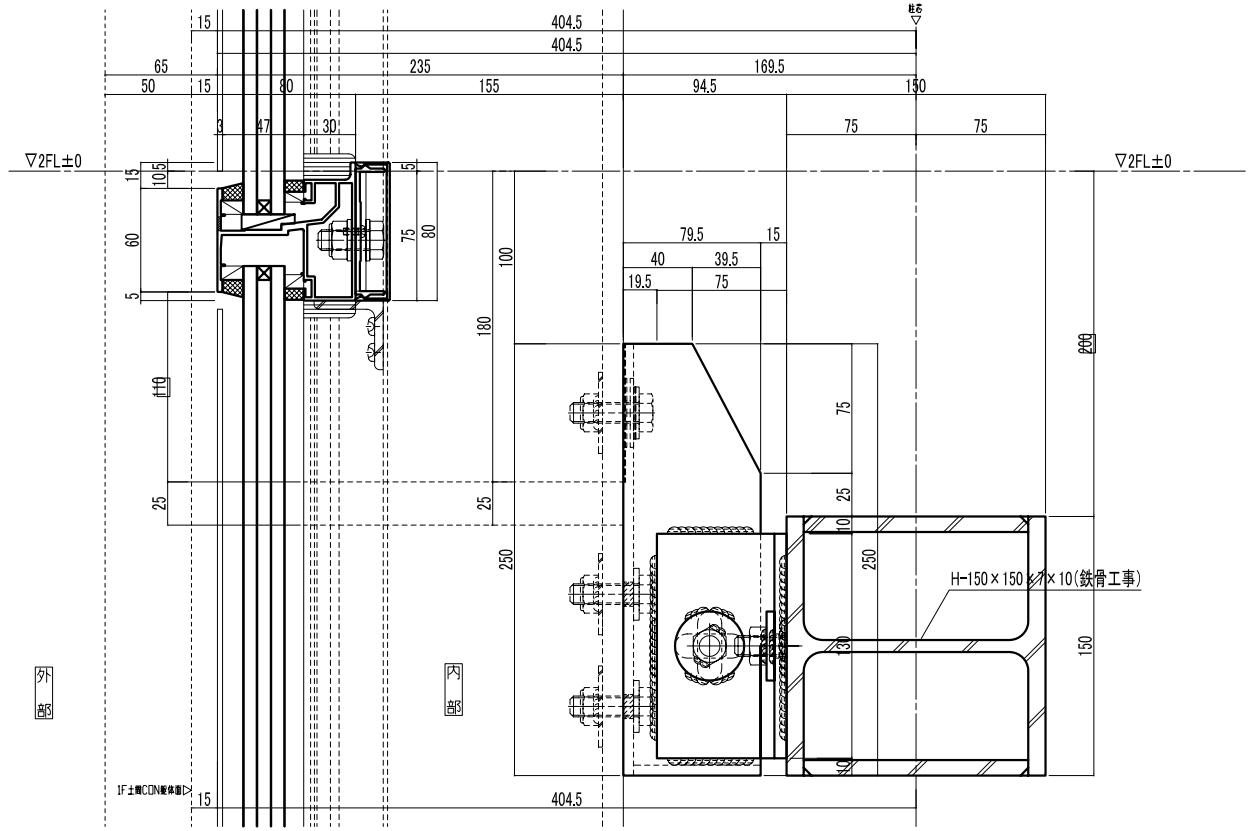

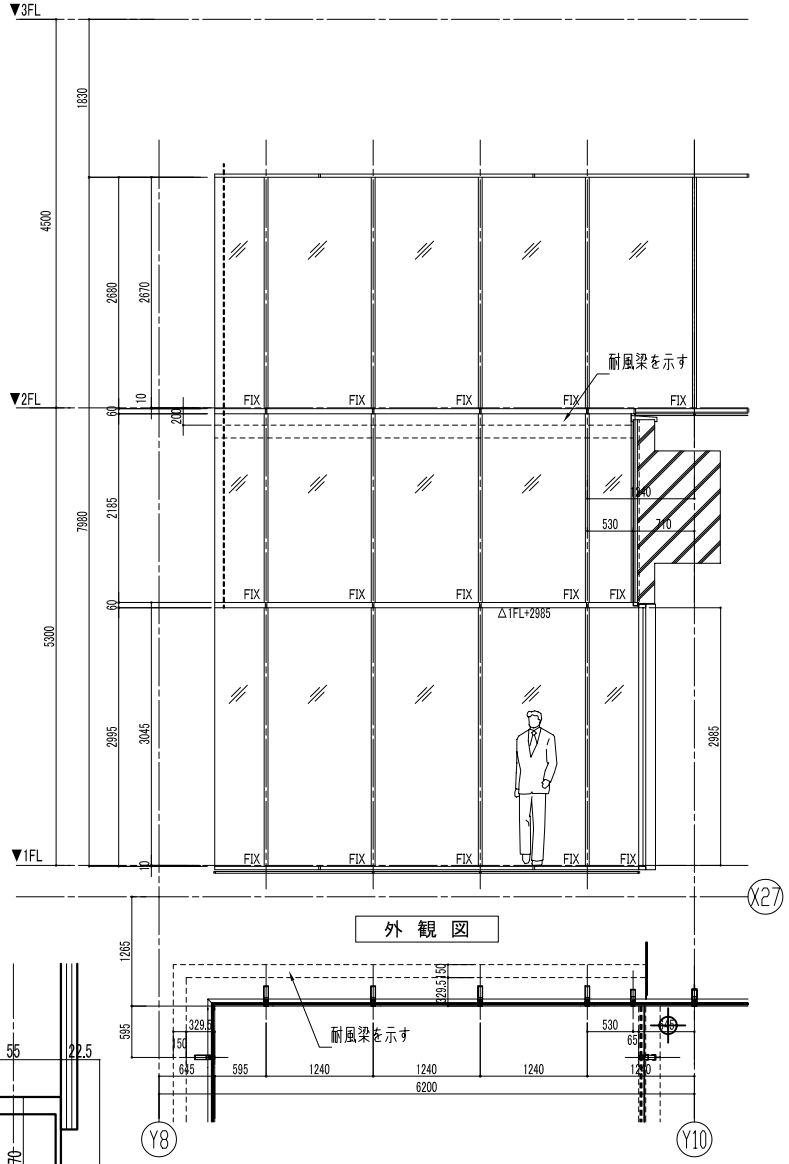

外 観 図

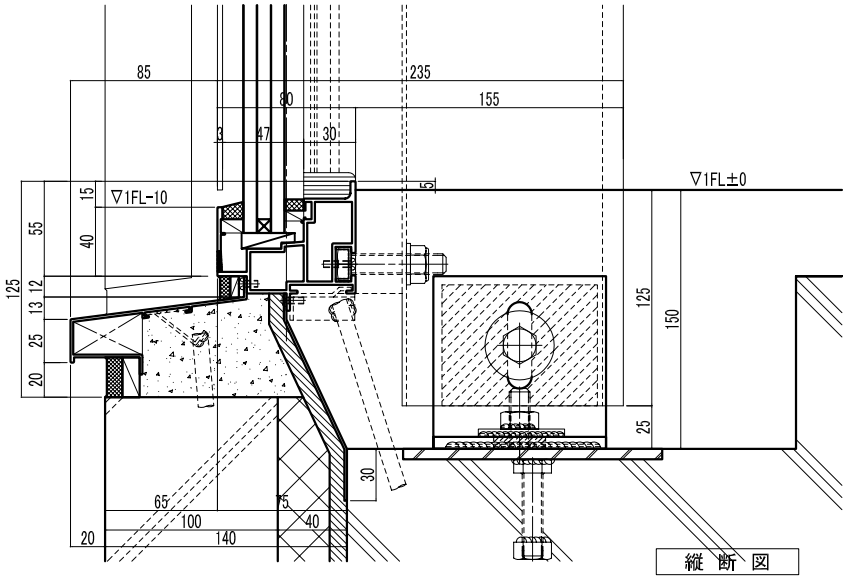

縦 断 図

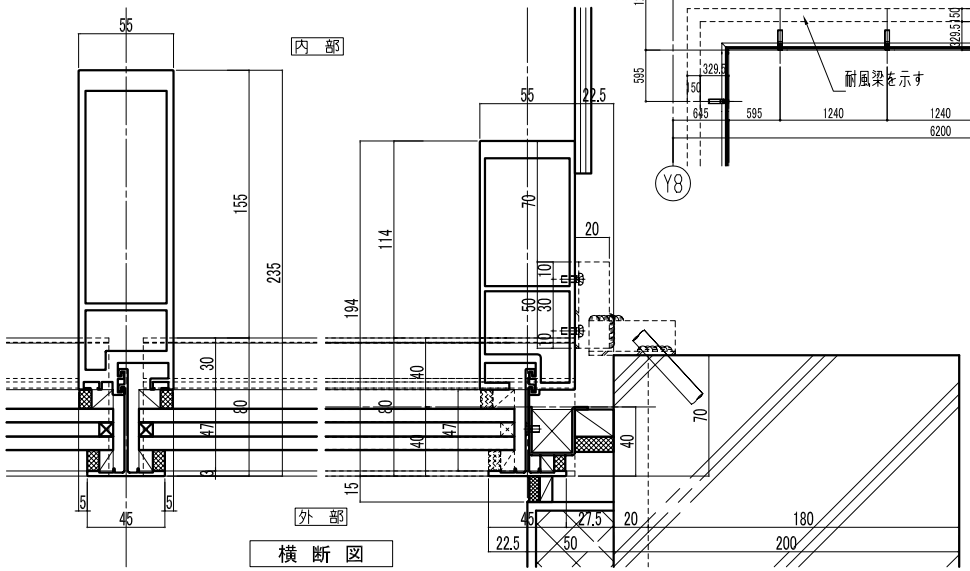

横 断 図

長野県厚生農業協同組合連合会
佐久総合病院　佐久医療センター新築工事